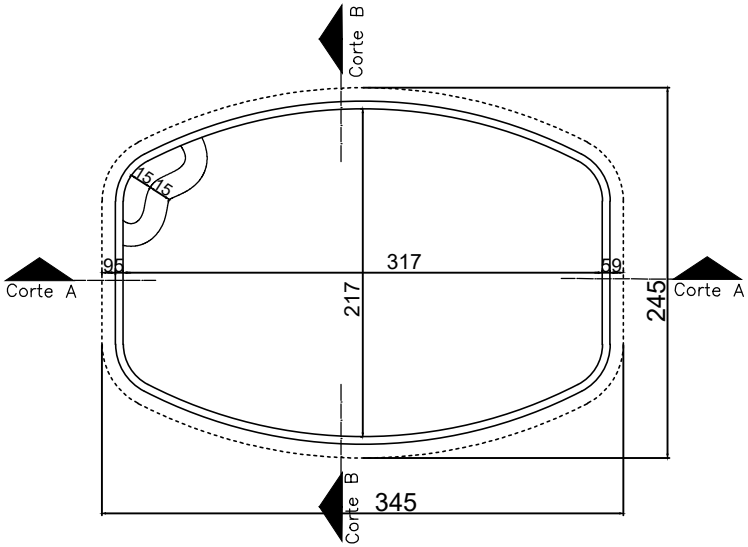

PLANTA BAIXA
Esc:1:50

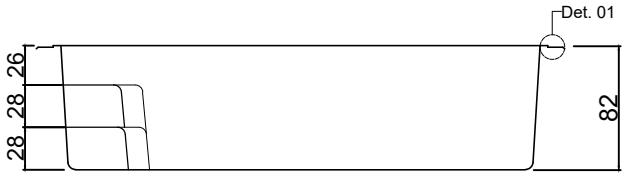

CORTE AA
Esc:1:50

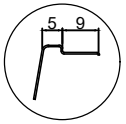

Detalhe 01- Borda
Sem escala

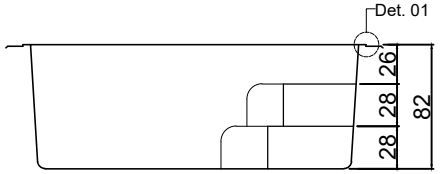

CORTE BB
Esc:1:50

*Obs:
*Todas as medidas estão em centímetros.
*Algumas dimensões estão sujeitas a pequenas variações.
* O fundo possui medidas menores devido seu grau de desmolde.

GM fibras	Modelo: ERGOMÉTRICA	LINHA ADULTO	ESC: 1/50	Folha: 01